Ankerstange VMZ A 100 M12 V4A Länge 180 mm

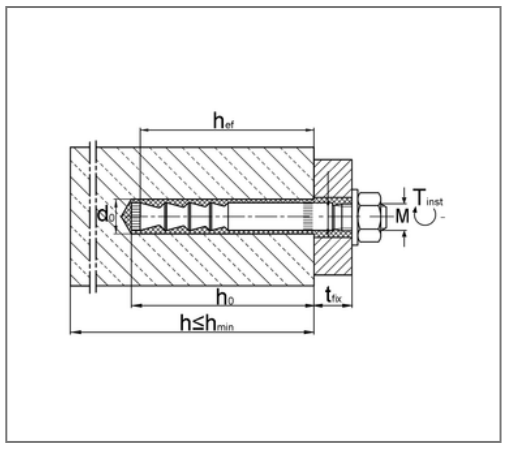

Kaufmännische Details

Artikelnummer	222832385501
EAN/GTIN	4043315053602
VPE	10 St
Mengeneinheit	St
Gewicht	0,175 kg/St
Rabattgruppe	07-222
Preiseinheit	1

QR Code

Zertifizierungen

ETA- 04/0092

ZIVILSCHUTZ

Brandschutz-geprüft

SEISMIC M10 - M16

Ausführung und Montage

Fabrikat	MKT
Einsatzgebiet	Für gerissenen und ungerissenen Beton C20/25 bis C50/60.
Brandschutz	ja
Anwendungsbereich	Beton

Hinweis

Lieferzeit	3 Arbeitstage ab Werk

Technische Daten

Material	Edelstahl
Materialname	V4A

Produktdetails

Gewinde	M12
Länge	180 mm
Schlüsselweite	19
Anzugsmoment	30 Nm
Bohrlochtiefe	105 mm
Länge Dübel	180 mm
max. Klemmstärke	60 mm
Setztiefe	104 mm