Ankerstange VMZ A 80 M12 V4A Länge 125 mm

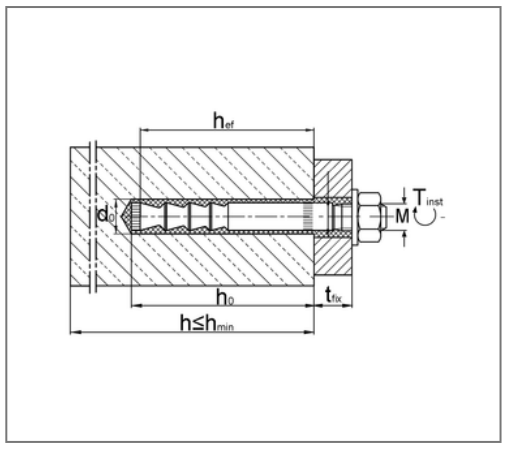

Kaufmännische Details

Artikelnummer	222832325501
EAN/GTIN	4043315052728
VPE	10 St
Mengeneinheit	St
Gewicht	0,128 kg/St
Rabattgruppe	07-222
Preiseinheit	1

QR Code

Zertifizierungen

ETA- 04/0092

ZIVILSCHUTZ

Brandschutz-geprüft

SEISMIC M10 - M16

Ausführung und Montage

Fabrikat	MKT
Einsatzgebiet	Für gerissenen und ungerissenen Beton C20/25 bis C50/60.
Brandschutz	ja
Anwendungsbereich	Beton

Hinweis

Lieferzeit	3 Arbeitstage ab Werk

Technische Daten

Material	Edelstahl
Materialname	V4A

Produktdetails

Gewinde	M12
Länge	125 mm
Schlüsselweite	19
Anzugsmoment	25 Nm
Bohrlochtiefe	85 mm
Länge Dübel	125 mm
max. Klemmstärke	25 mm
Setztiefe	84 mm