# Ankerstange VMZ A 60 M10 V4A Länge 85 mm

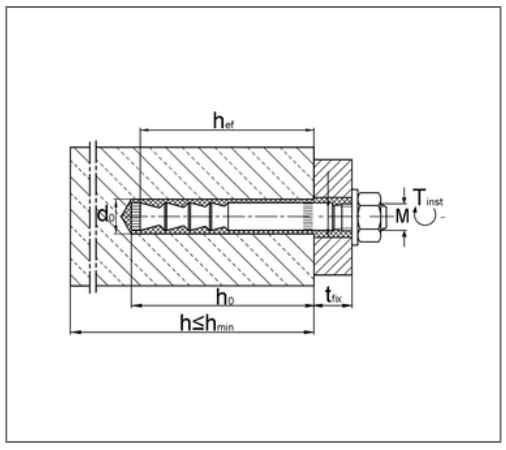


## Kaufmännische Details

| | |
|---|---|
| Artikelnummer | 222832205501 |
| EAN/GTIN | 4043315053398 |
| VPE | 10 St |
| Mengeneinheit | St |
| Gewicht | 0,0610 kg/St |
| Rabattgruppe | 07-222 |
| Preiseinheit | 1 |

## QR Code

## Zertifizierungen

ETA- 04/0092

ZIVILSCHUTZ

Brandschutz-geprüft

SEISMIC M10 - M16

## Ausführung und Montage

| | |
|---|---|
| Fabrikat | MKT |
| Einsatzgebiet | Für gerissenen und ungerissenen Beton C20/25 bis C50/60. |
| Brandschutz | ja |
| Anwendungsbereich | Beton |

## Hinweis

| | |
|---|---|
| Lieferzeit | 3 Arbeitstage ab Werk |

## Technische Daten

| | |
|---|---|
| Material | Edelstahl |
| Materialname | V4A |

## Produktdetails

| | |
|---|---|
| Gewinde | M10 |
| Länge | 85 mm |
| Schlüsselweite | 17 |
| Anzugsmoment | 15 Nm |
| Bohrlochtiefe | 65 mm |
| Länge Dübel | 85 mm |
| max. Klemmstärke | 10 mm |
| Setztiefe | 63 mm |