# Bolzenanker BZ plus M12 Länge Gewinde 51 mm Stahl

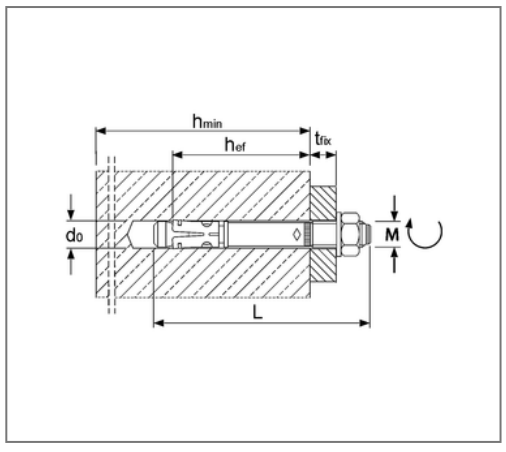


## Kaufmännische Details

| | |
|---|---|
| Artikelnummer | 221112015 |
| EAN/GTIN | 4043315096432 |
| VPE | 25 St |
| Mengeneinheit | St |
| Gewicht | 0,102 kg/St |
| Rabattgruppe | 07-221 |
| Preiseinheit | 100 |

## QR Code

## Zertifizierungen

ETA-99/0010

ZIVILSCHUTZ

FM APPROVED M10 - M16

M 8 - M 20

SEISMIC

Brandschutz-geprüft

## Ausführung und Montage

| | |
|---|---|
| Fabrikat | MKT |
| Einsatzgebiet | Verankerung mittelschwerer bis schwerer Lasten im gerissenen und ungerissenen Beton: Stützen, Stahlträger, Geländerbefestigung, Kabeltrassen, Holzkonstruktionen und Konsolen. |

## Hinweis

| | |
|---|---|
| Lieferzeit | V4A - 3 Arbeitstage ab Werk |

## Technische Daten

| | |
|---|---|
| Material | Stahl |
| Oberfläche | galvanisch verzinkt |

## Produktdetails

| | |
|---|---|
| Klemmstärke | 15 mm |
| max. Klemmstärke red. | 35 mm |
| Bohrerdurchmesser | 12 mm |
| Bohrlochtiefe | 90 mm |
| Bohrlochtiefe red. | 70 mm |
| Setztiefe | 80 mm |
| Verankerungstiefe | 70 mm |
| Verankerungstiefe red. | 50 mm |
| Länge Dübel | 110 mm |
| Gewinde | M12 |