Bolzenanker BZ plus M8 Länge Gewinde 32 mm Stahl

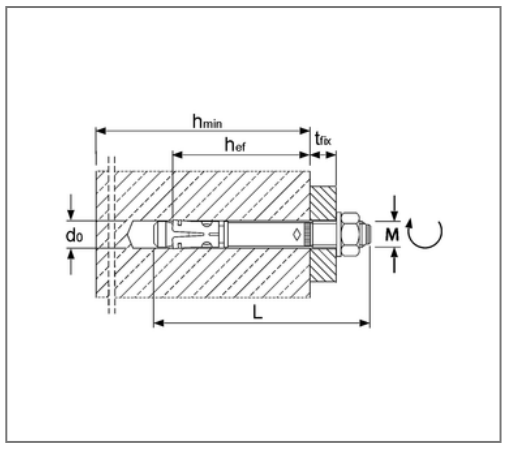

Kaufmännische Details

Artikelnummer	221108010
EAN/GTIN	4043315045379
VPE	100 St
Mengeneinheit	St
Gewicht	0,0299 kg/St
Rabattgruppe	07-221
Preiseinheit	100

QR Code

Zertifizierungen

ETA-99/0010

ZIVILSCHUTZ

FM APPROVED M10 - M16

M 8 - M 20

SEISMIC

Brandschutz-geprüft

Ausführung und Montage

Fabrikat	MKT
Einsatzgebiet	Verankerung mittelschwerer bis schwerer Lasten im gerissenen und ungerissenen Beton: Stützen, Stahlträger, Geländerbefestigung, Kabeltrassen, Holzkonstruktionen und Konsolen.

Hinweis

Lieferzeit	V4A - 3 Arbeitstage ab Werk

Technische Daten

Material	Stahl
Oberfläche	galvanisch verzinkt

Produktdetails

Klemmstärke	10 mm
max. Klemmstärke red.	21 mm
Bohrerdurchmesser	8 mm
Bohrlochtiefe	60 mm
Bohrlochtiefe red.	49 mm
Setztiefe	52 mm
Verankerungstiefe	46 mm
Verankerungstiefe red.	35 mm
Länge Dübel	75 mm
Gewinde	M8