Betonschraube TSM 6x55 mm Muffe M8/M10

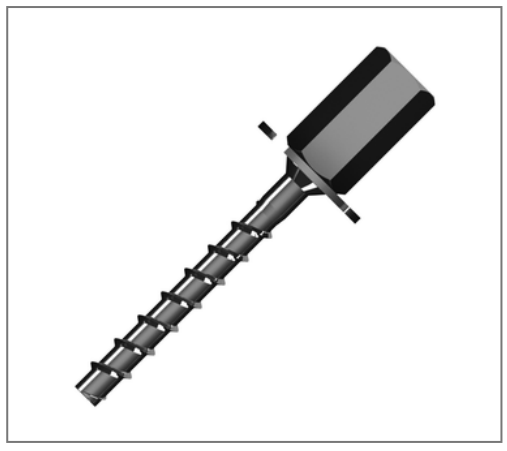

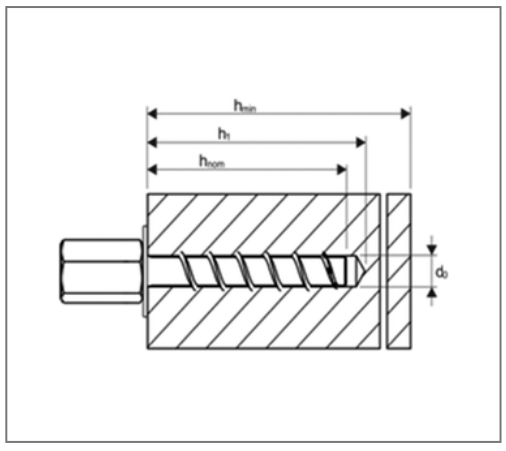

Kaufmännische Details

Artikelnummer	2230001
EAN/GTIN	4260116911454
VPE	50 St
Mengeneinheit	St
Gewicht	0,0380 kg/St
Rabattgruppe	07-223
Preiseinheit	100

QR Code

Zertifizierungen

ETA-16/0123

ETA-15/0514

Brandschutz-geprüft

SEISMIC

Technische Daten

Material	Stahl
Oberfläche	verzinkt

Produktdetails

Länge	55 mm
Innengewinde	M8/M10
Schlüsselweite	13
Form Kopf	Muffe
Bohrerdurchmesser	6 mm
min. Bohrlochtiefe	60 mm
Seismic	C1

Ausführung und Montage

Fabrikat	Toge
Einsatzgebiet	Selbstschneidende Metallanker zur nahezu spreizdruckfreien Montage in gerissenem und ungerissenem Beton.