# Kälteschelle Husky IV 19 273 mm Iso 25 M16

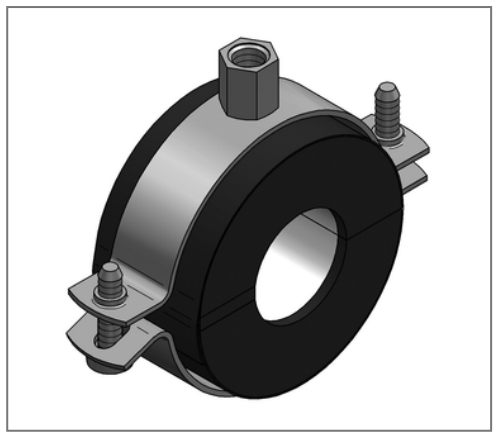

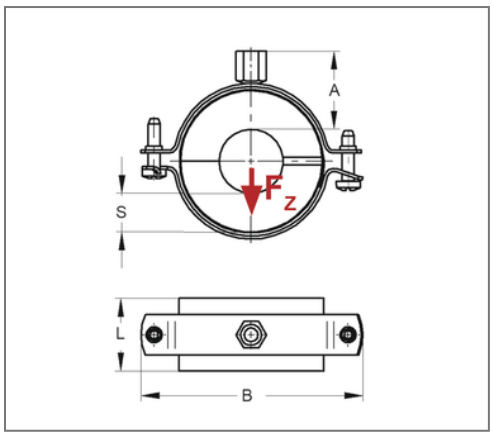


## Kaufmännische Details

| | |
|---|---|
| Artikelnummer | 68427304 |
| EAN/GTIN | 4250928440945 |
| VPE | 1 St |
| Mengeneinheit | St |
| Gewicht | 2,68 kg/St |
| Rabattgruppe | 06-684 |
| Preiseinheit | 1 |

## QR Code

## Zertifizierungen

SCHALL-SCHUTZ DIN 4109

Baustoffklasse ●B2● "Normal entflammbar" nach DIN 4102

## Ausführung und Montage

| | |
|---|---|
| Einsatzgebiet | Thermisch entkoppelte Befestigung von Rohren in der Kälte-, Klima- und Trinkwassertechnik, für eine zuverlässige Tauwasserverhinderung im Bereich der Rohrhalterung. |
| Dämmkörper | KA/PU |

## Technische Daten

| | |
|---|---|
| Material | Stahl |
| Materialname | S235 |
| Material Mantel | Kunststoff |
| Oberfläche | galvanisch verzinkt |
| Korrosivitätskategorie | C2 very high |
| Umgebungsbereich | Innenbereich |
| Baustoffklasse | B2 |
| min. Temperaturbeständigkeit | -45 °C |
| max. Temperaturbeständigkeit | 105 °C |
| Wärmeleitfähigkeit | 0,029 W/mK |
| Dichte Schale | 120 kg/m³ |
| Wasserdampfdiffusionswiderstand | 20000 µ |

## Produktdetails

| | |
|---|---|
| Anschluss | M16 |
| Anschlusshöhe A | 42 mm |
| Breite B | 402 mm |
| Dämmstärke | 25 mm |
| zul. Last $F_Z$ | 4,17 kN |
| Schalenlänge L | 66 mm |
| stat. Belastung Schale | 0,27 N/mm² |

## Hinweis

| | |
|---|---|
| Hinweis | Von Umtausch und Rücknahme ausgeschlossen. |
| Allgemein | Sonderanfertigungen auf Anfrage. |

MEFA Befestigungs- und Montagesysteme GmbH | Schillerstraße 15 | 74635 Kupferzell
+ 49 7944 64 0 | info@mefa.de | www.mefa.de