Kälteschelle Husky IV 19 33,7 mm Iso 19,2 M8/M10

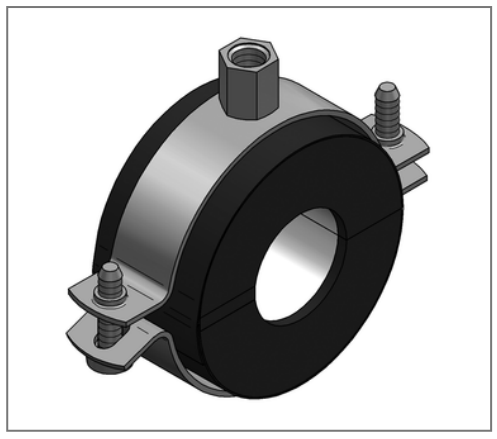

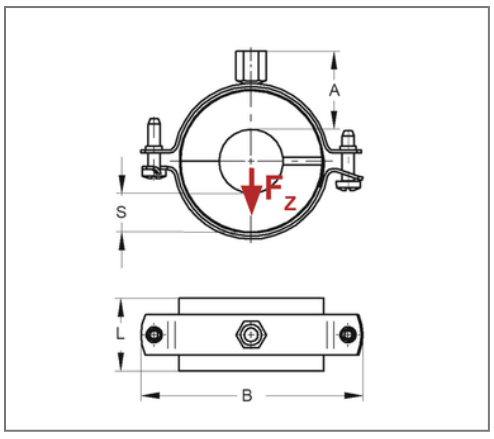

Kaufmännische Details

Artikelnummer	6840340
EAN/GTIN	4250928440730
VPE	12 St
Mengeneinheit	St
Gewicht	0,116 kg/St
Rabattgruppe	06-684
Preiseinheit	1

QR Code

Zertifizierungen

SCHALL-SCHUTZ DIN 4109

Baustoffklasse ●B2● "Normal entflammbar" nach DIN 4102

Ausführung und Montage

Einsatzgebiet	Thermisch entkoppelte Befestigung von Rohren in der Kälte-, Klima- und Trinkwassertechnik, für eine zuverlässige Tauwasserverhinderung im Bereich der Rohrhalterung.
Dämmkörper	KA/PU

Technische Daten

Material	Stahl
Materialname	DD11
Material Mantel	Kunststoff
Oberfläche	galvanisch verzinkt
Korrosivitätskategorie	C2 very high
Umgebungsbereich	Innenbereich
Baustoffklasse	B2
min. Temperaturbeständigkeit	-45 °C
max. Temperaturbeständigkeit	105 °C
Wärmeleitfähigkeit	0,029 W/mK
Dichte Schale	120 kg/m³
Wasserdampfdiffusionswiderstand	20000 µ

Produktdetails

Anschluss	M8/M10
Anschlusshöhe A	38 mm
Breite B	109 mm
Dämmstärke	19,2 mm
zul. Last F_Z	0,23 kN
Schalenlänge L	36 mm
stat. Belastung Schale	0,27 N/mm²

Hinweis

Hinweis	Von Umtausch und Rücknahme ausgeschlossen.
Allgemein	Sonderanfertigungen auf Anfrage.

MEFA Befestigungs- und Montagesysteme GmbH | Schillerstraße 15 | 74635 Kupferzell
+ 49 7944 64 0 | info@mefa.de | www.mefa.de