Kälteschelle Polar Plus 125 mm Iso 40 M10/M12

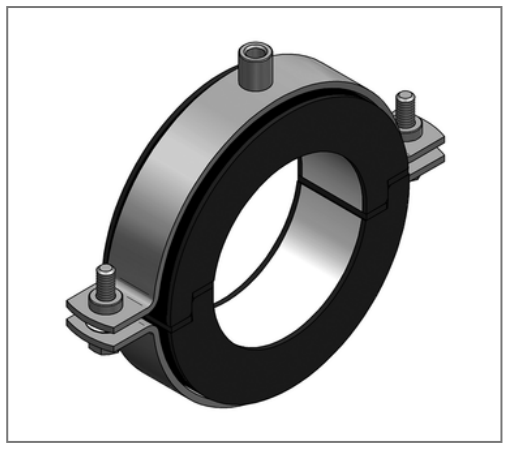

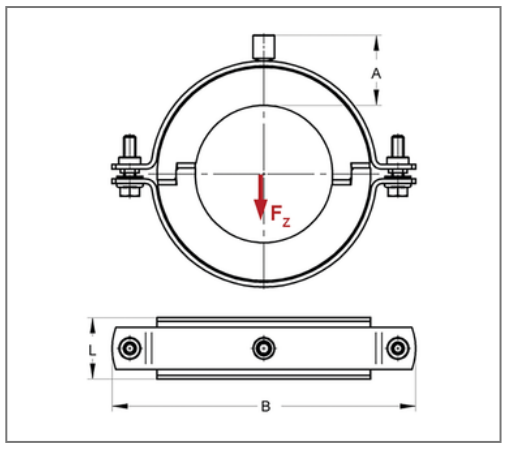

Kaufmännische Details

Artikelnummer	74641250
EAN/GTIN	4250928442901
VPE	1 St
Mengeneinheit	St
Gewicht	1,12 kg/St
Rabattgruppe	06-746
Preiseinheit	1

QR Code

Zertifizierungen

SCHALL-SCHUTZ DIN 4109

Baustoffklasse ●B2● "Normal entflammbar" nach DIN 4102

Ausführung und Montage

Einsatzgebiet	Thermisch entkoppelte Befestigung von Rohren in der Kälte-, Klima- und Trinkwassertechnik, für eine zuverlässige Tauwasserverhinderung im Bereich der Rohrhalterung.
Dämmkörper	AC/PU

Technische Daten

Material	Stahl
Materialname	S235
Oberfläche	galvanisch verzinkt
Baustoffklasse	B2
min. Temperaturbeständigkeit	-50 °C
max. Temperaturbeständigkeit	105 °C
Wärmeleitfähigkeit	0,03 W/mK
Dichte Schale	145 kg/m³
Wasserdampfdiffusionswiderstand	36000 µ

Produktdetails

Anschluss	M10/M12
Anschlusshöhe A	66 mm
Breite B	278 mm
Dämmstärke	40 mm
zul. Last F_Z	1,94 kN
Schalenlänge L	51 mm
stat. Belastung Schale	0,38 N/mm²

Hinweis

Hinweis Allgemein	Von Umtausch und Rücknahme ausgeschlossen. Sonderanfertigungen auf Anfrage.
Anmerkung	Lieferzeit auf Anfrage