Trägerklammer Guss TKN Klemmbereich 1 - 18 mm Loch für M8

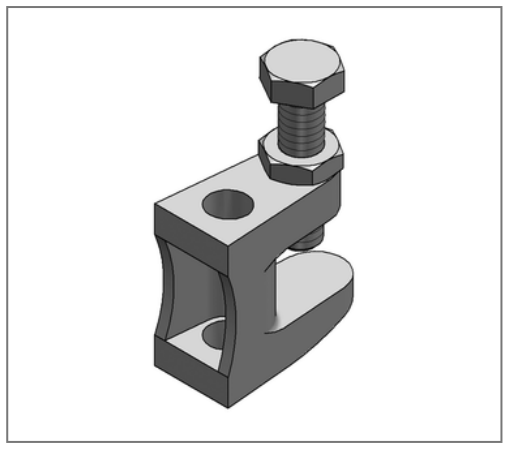

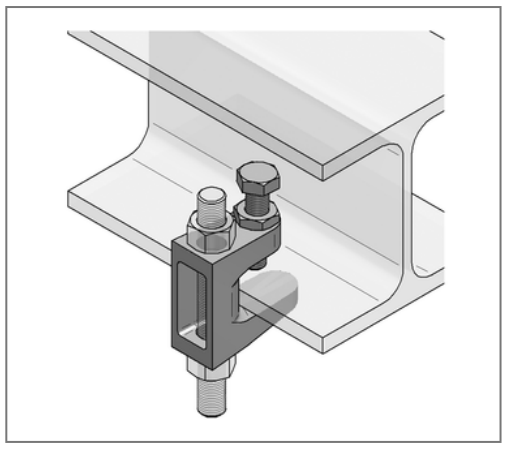

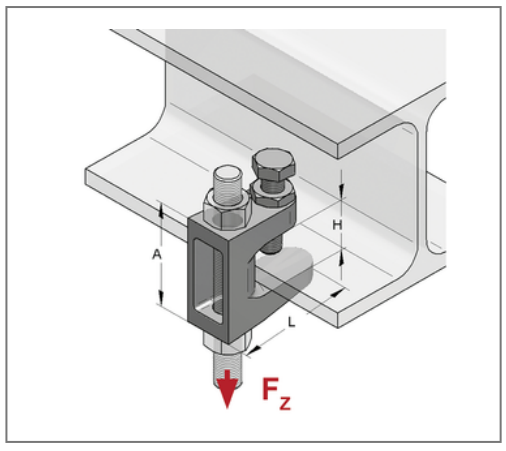

Kaufmännische Details

Artikelnummer	0579458
EAN/GTIN	4250928414618
VPE	50 St
Mengeneinheit	St
Gewicht	0,0890 kg/St
Rabattgruppe	05-057
Preiseinheit	1

QR Code

Zertifizierungen

VdS

FM APPROVED ab M10

Ausführung und Montage

Fabrikat	VS Guss
Einsatzgebiet	Zur schnellen und einfachen Befestigung an Stahlkonstruktionen und Profilen.
Befestigungsart	mit Durchgangsloch
Lieferumfang	Trägerklammer, Sechskantschraube, Mutter

Technische Daten

Material	Temperguss
Oberfläche	galvanisch verzinkt
min. Klemmdicke	1 mm
max. Klemmdicke	18 mm

Produktdetails

Höhe	35 mm
zul. Last F_Z	1,2 kN
Gewinde	für M8
Lochdurchmesser	9 mm