Montageband Plastahl Breite 27 mm kunststoffummantelt

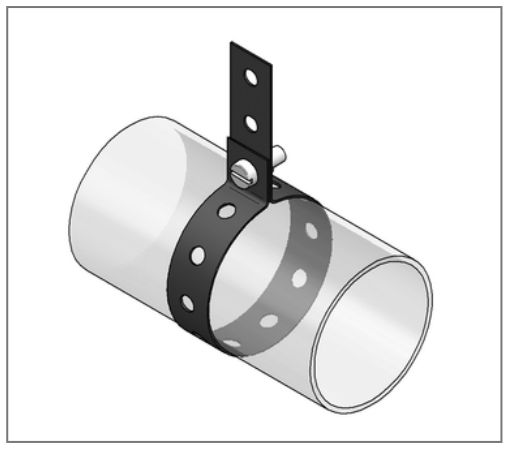

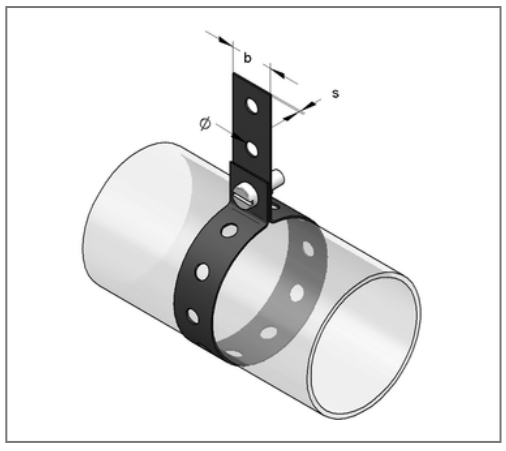

Kaufmännische Details

Artikelnummer	1100025
EAN/GTIN	4250928424150
VPE	10 m
Mengeneinheit	m
Gewicht	0,160 kg/m
Rabattgruppe	05-110
Preiseinheit	1

QR Code

Ausführung und Montage

Einsatzgebiet	Zur Bodenfixierung oder Abhängung von Leitungen.
Ausführung	kunststoffummantelt

Technische Daten

Material	Stahl

Produktdetails

Breite b	27 mm
zul. Zuglast	1,4 kN
Länge	10 m
Lochdurchmesser	8,4 mm
Breite Stahlband	25 mm
Stärke Stahlband s	1 mm