Flanschmutter M8 SW 13

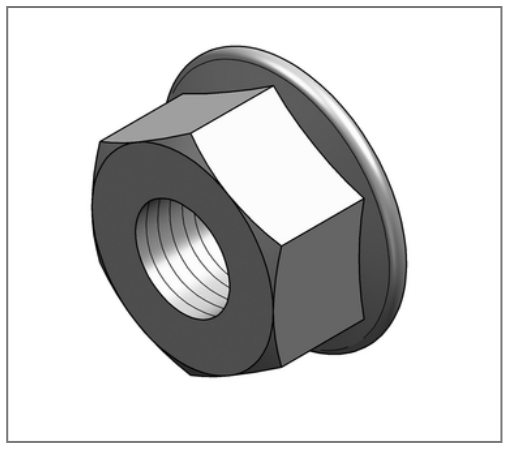

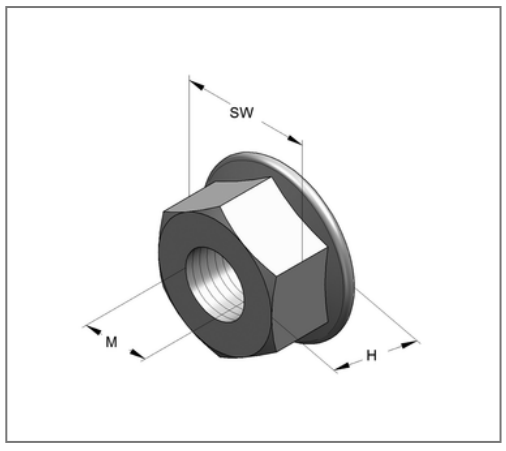

Kaufmännische Details

Artikelnummer	0470008
EAN/GTIN	4250928457554
VPE	50 St
Mengeneinheit	St
Gewicht	0,0076 kg/St
Rabattgruppe	12-047
Preiseinheit	100

QR Code

Technische Daten

Material	Stahl
Oberfläche	galvanisch verzinkt
Festigkeitsklasse	8

Produktdetails

Höhe H	8 mm
Gewinde M	M8
Schlüsselweite SW	13