Zylinderschraube EN ISO 4762 M12 x 25 mm Inbus 10 gvz

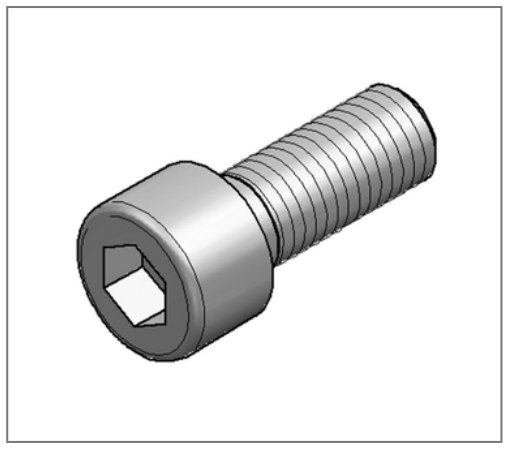

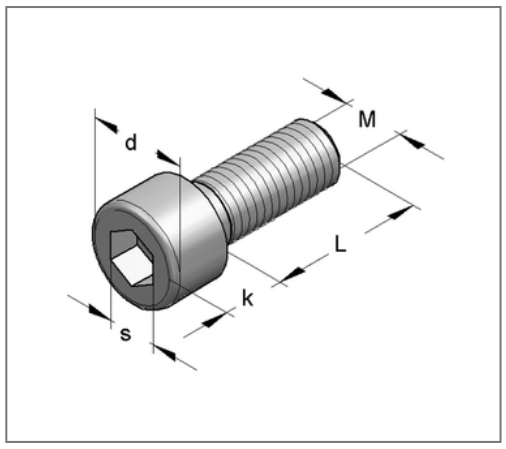

Kaufmännische Details

Artikelnummer	3445259
EAN/GTIN	4250928438454
VPE	100 St
Mengeneinheit	St
Gewicht	0,0356 kg/St
Rabattgruppe	05-344
Preiseinheit	100

QR Code

Technische Daten

Material	Stahl
Oberfläche	galvanisch verzinkt

Produktdetails

Gewinde M	M12
Länge L	25 mm
Antrieb	Inbus
Antriebsgröße s	10
Durchmesser Kopf d	18 mm
Form Kopf	Zylinderkopf
Höhe Kopf k	12 mm