Distanzrohr 1 1/4" Länge 2.000 mm gvz

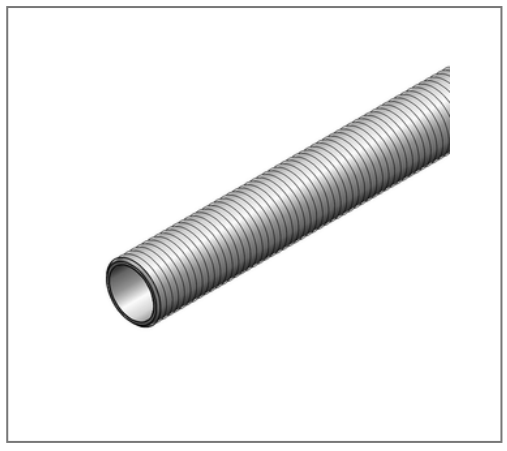

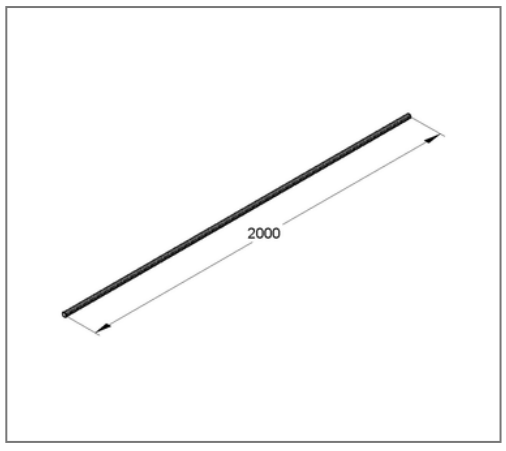

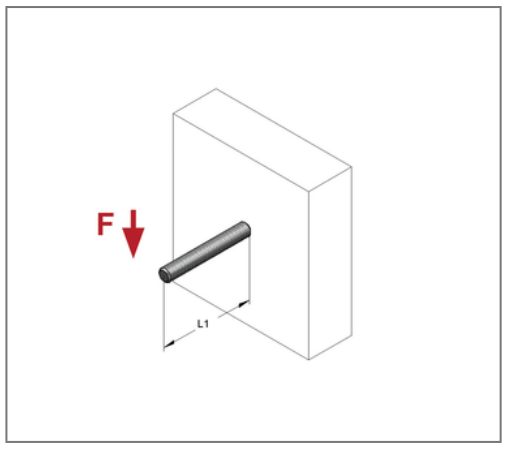

Kaufmännische Details

Artikelnummer	0737005
EAN/GTIN	4250928417008
VPE	6 m
Mengeneinheit	m
Gewicht	2,88 kg/m
Rabattgruppe	05-066
Preiseinheit	1

QR Code

Technische Daten

Material	Stahl
Oberfläche	galvanisch verzinkt

Produktdetails

Gewinde	1 1/4"
Länge	2000 mm
Außendurchmesser	41,9 mm