Reduziermuffe rund Innengew. M8 auf Innengew. M10 L= 40 mm

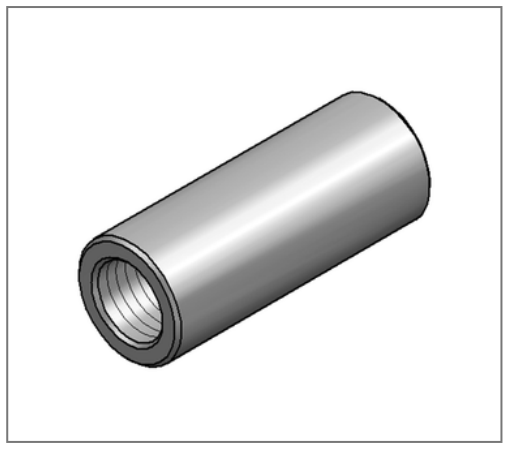

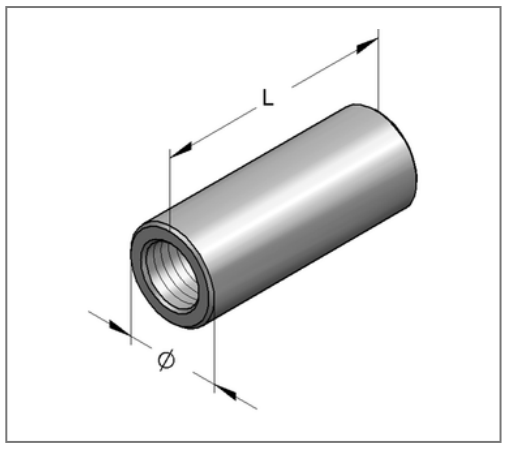

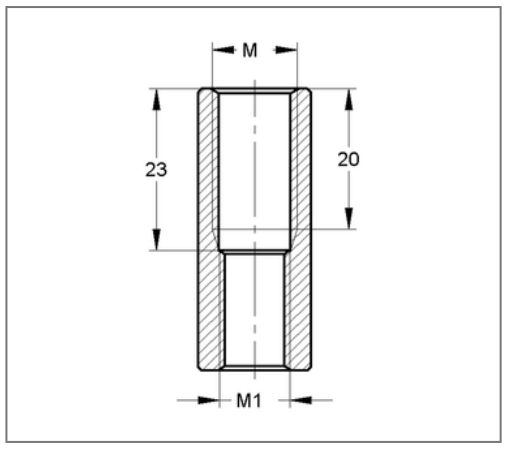

Kaufmännische Details

Artikelnummer	0710016
EAN/GTIN	4250928416315
VPE	100 St
Mengeneinheit	St
Gewicht	0,0482 kg/St
Rabattgruppe	05-071
Preiseinheit	100

QR Code

Technische Daten

Material	Stahl
Oberfläche	galvanisch verzinkt

Produktdetails

Länge L	40 mm
Innengewinde M1	M8
Länge Innengewinde 1	16 mm
Außendurchmesser	16 mm
Innengewinde 2 M	M10
Länge Innengewinde 2	20 mm