Gewindehaken Trapezblech M8 x 130 mm

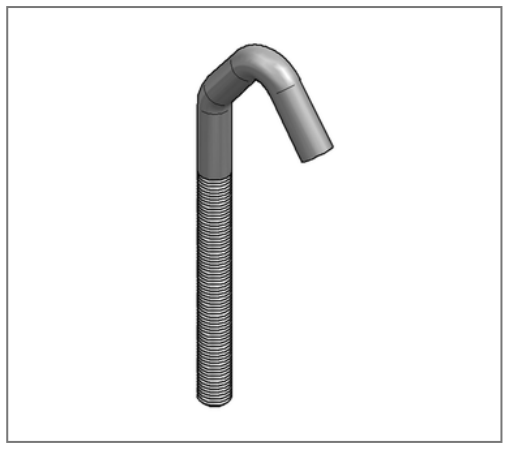

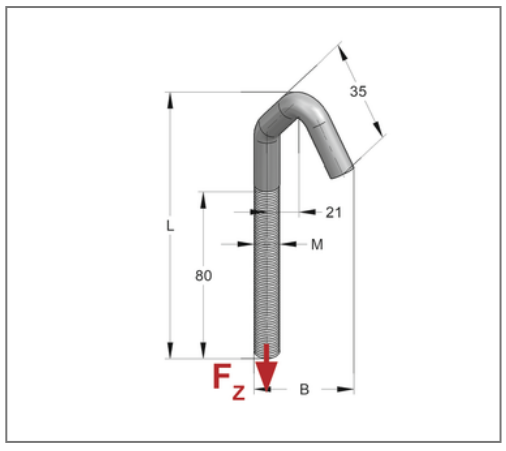

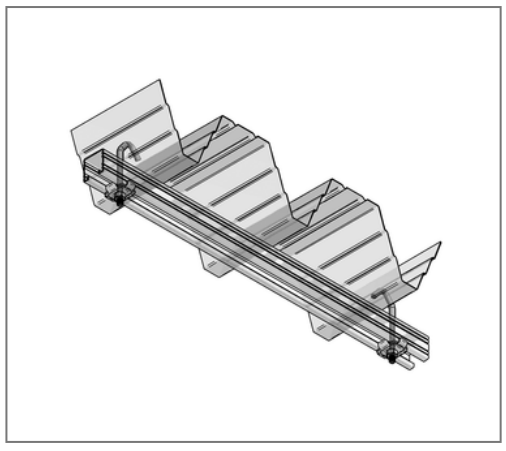

Kaufmännische Details

Artikelnummer	0592131
EAN/GTIN	4250928415363
VPE	50 St
Mengeneinheit	St
Gewicht	0,0600 kg/St
Rabattgruppe	05-324
Preiseinheit	100

QR Code

Technische Daten

Material	Stahl
Oberfläche	galvanisch verzinkt

Produktdetails

Breite B	48 mm
zul. Last F_Z	0,7 kN
Gewinde M	M8
Länge L	130 mm
Länge Haken	35 mm
Länge Gewinde	80 mm