Pendelaufhänger 15° IG-AG M12-M12

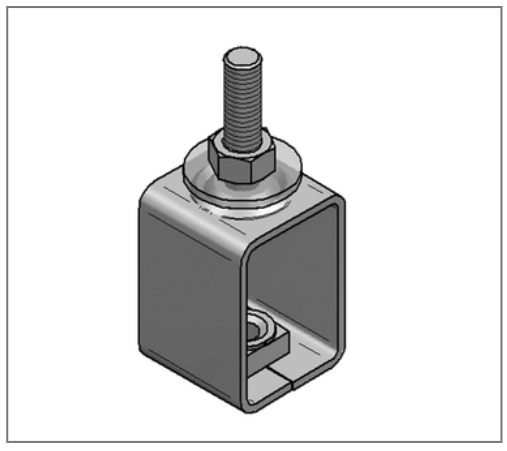

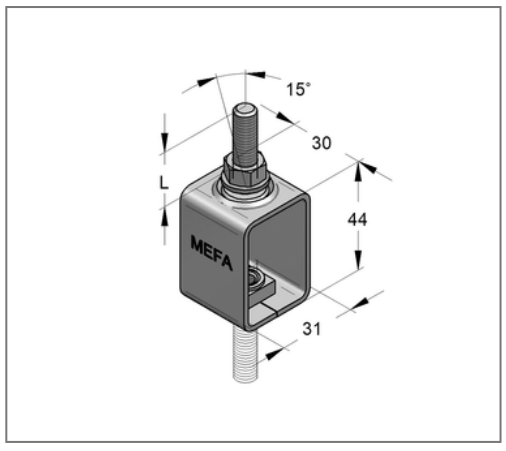

Kaufmännische Details

Artikelnummer	0784250
EAN/GTIN	4250928418937
VPE	50 St
Mengeneinheit	St
Gewicht	0,137 kg/St
Rabattgruppe	05-078
Preiseinheit	100

QR Code

Ausführung und Montage

Einsatzgebiet	Höhenverstellbare Abhängung zur Einzelbefestigung mit Gewindestangen. Stufenlose Höhenregulierung.

Produktdetails

Länge Gewinde L	20 mm
zul. Last F_Z	3,6 kN
Pendelwinkel	15
Höhe	44 mm

Technische Daten

Material	Stahl
Materialname	S235
Oberfläche	galvanisch verzinkt