Doppelhalter mit Gewindestift Achsabstand L 65 mm

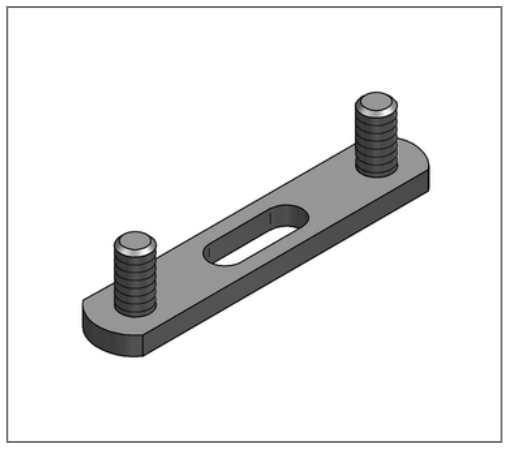

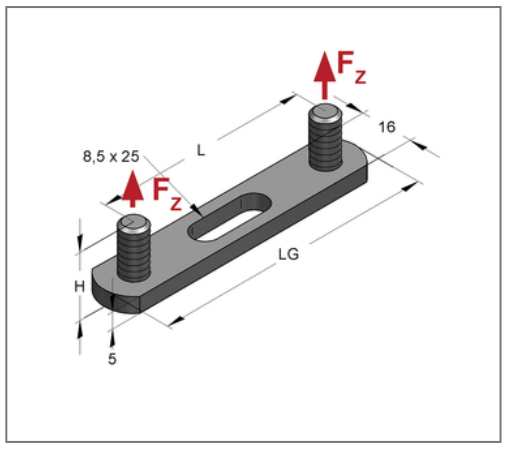

Kaufmännische Details

Artikelnummer	0760048
EAN/GTIN	4250928417343
VPE	50 St
Mengeneinheit	St
Gewicht	0,0690 kg/St
Rabattgruppe	05-076
Preiseinheit	100

QR Code

Ausführung und Montage

Einsatzgebiet	Halter mit feststehenden Gewindestiften für die Befestigung von zwei parallel laufenden Rohrleitungen in Kombination mit Rohrschellen.

Produktdetails

Achsabstand L	65 mm
Breite	16 mm
Höhe H	20 mm
Länge LG	85 mm
Gewindestifttyp	M8x20
zul. Last F_Z	0,2 kN

Technische Daten

Material	Stahl
Materialname	S235
Oberfläche	galvanisch verzinkt