Gleitplatte 350 x 250 x 12 Anschluss 2 x 1”

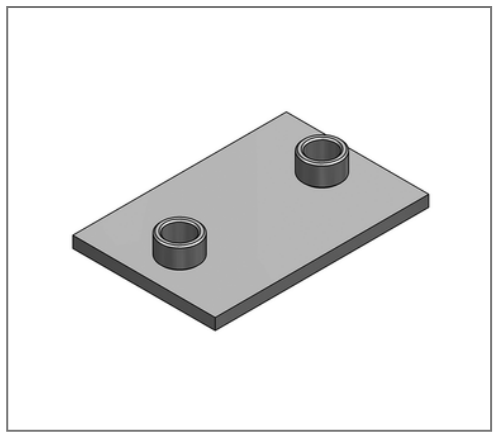

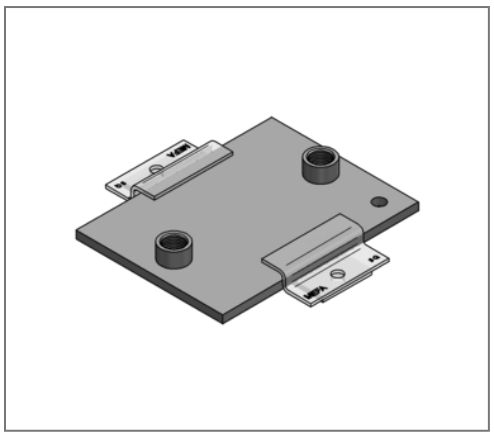

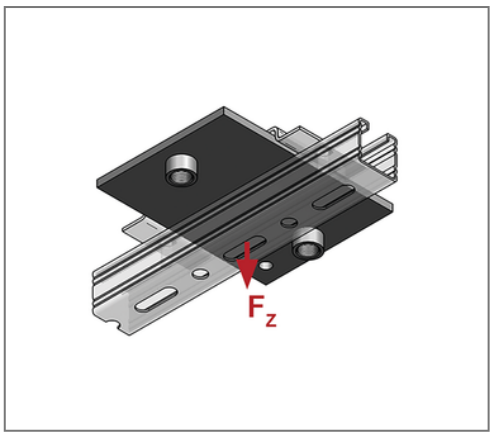

Kaufmännische Details

Artikelnummer	0771911
EAN/GTIN	4250928418401
VPE	1 St
Mengeneinheit	St
Gewicht	8,55 kg/St
Rabattgruppe	04-077
Preiseinheit	100

QR Code

Technische Daten

Material	Stahl
Materialname	S235
Oberfläche	galvanisch verzinkt
Korrosivitätskategorie	C2 very high
Umgebungsbereich	Innenbereich

Produktdetails

Anschluss	1”
Länge L	350 mm
Breite B	250 mm
Stärke S	12 mm
zul. Last F_Z	7,4 kN
Achsmaß a	25 mm
Anzahl Anschlüsse	2
max. Schiebeweg axial hängend	200 mm
max. Schiebeweg axial stehend	300 mm

Hinweis

Anmerkung	Lieferzeit auf Anfrage

MEFA Befestigungs- und Montagesysteme GmbH | Schillerstraße 15 | 74635 Kupferzell
+ 49 7944 64 0 | info@mefa.de | www.mefa.de