Federhänger FH 1 - 2100 F 0 - 2113 N max. Federweg 28 mm

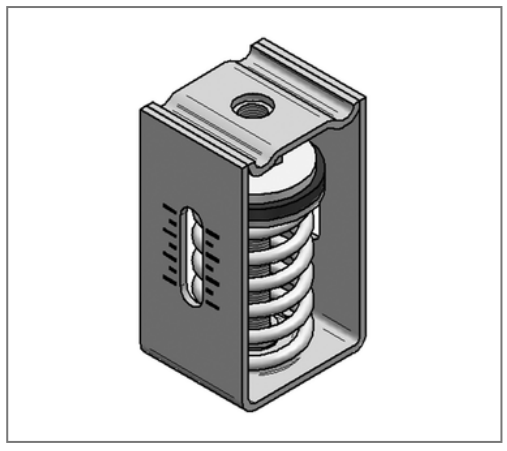

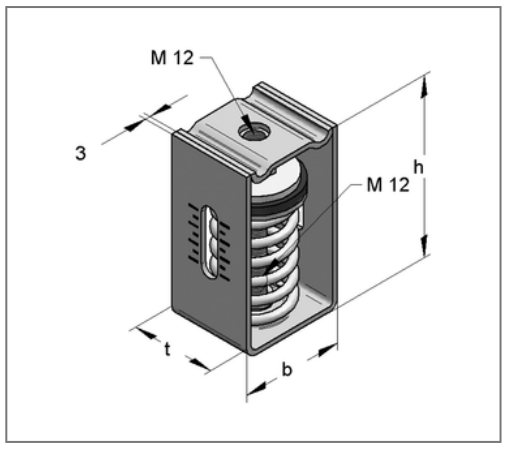

Kaufmännische Details

Artikelnummer	0794210
EAN/GTIN	4250928419125
VPE	1 St
Mengeneinheit	St
Gewicht	1,15 kg/St
Rabattgruppe	03-079
Preiseinheit	1

QR Code

Ausführung und Montage

Einsatzgebiet	Federisolatoren als flexible Rohrleitungshänger oder für die elastische Lagerung von Aggregaten.
Anzahl Federn	1

Technische Daten

Material	Stahl
Materialname	S235
Oberfläche	galvanisch verzinkt

Produktdetails

Anschluss	M12
Breite b	80 mm
Höhe h	130 mm
Länge t	60 mm
Federrate	75,46 N/mm
max. Federweg	28 mm
max. Lastbereich	2113 N