Kältefestpunkt HV 1 168,3 mm Iso 40 mm Länge Schale 148 mm

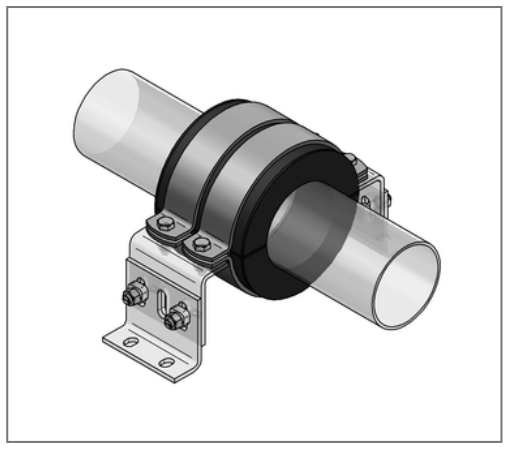

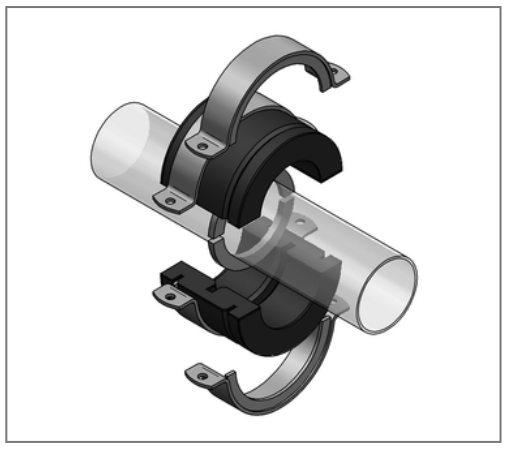

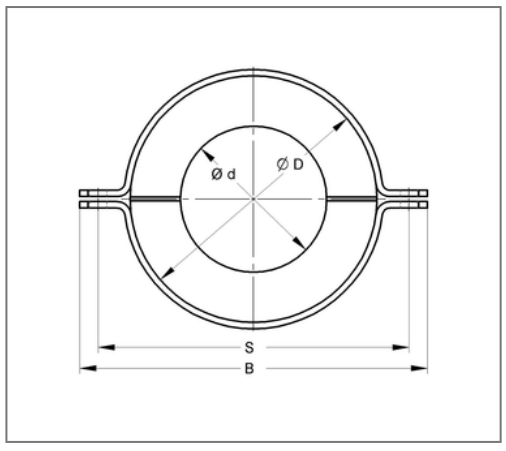

Kaufmännische Details

Artikelnummer	698400168
EAN/GTIN	4250928441171
VPE	1 St
Mengeneinheit	St
Gewicht	6,30 kg/St
Rabattgruppe	03-698
Preiseinheit	1

QR Code

Ausführung und Montage

Einsatzgebiet	Kältefestpunkt zur Fixierung von Kälteleitungen aus Stahl.
Ausführung	mit stirnseitig aufkaschiertem Kautschuk, hoher Wasserdampfdifusionswiderstand und niedrige Wärmeleitfähigkeit, erfüllt die Anforderung der AGI
Lieferumfang	2 x PU-Halbschale mit Nuten für die Innen- und Außenringe 2 x Innenhalbringe zum Aufschweißen auf das Stahlrohr 2 x Außenhalbringe zur Befestigung auf die Unterkonstruktion

Technische Daten

Material	PU
min. Temperaturbeständigkeit	-50 °C
max. Temperaturbeständigkeit	105 °C
Dichte	200 kg/m³

Produktdetails

Dämmstärke	40 mm
Rohraußendurchmesser	168.3 mm
Lochabstand	299 mm
Wärmeleitfähigkeit	0.037 W/mK
Länge Schale	148 mm
Breite Außenhalbringe	328 mm
empf. Unterbau	HV1
zul. Last Fy	5.6 kN
zul. Last Fz	10.4 kN