# Kältefestpunkt HV 1 88,9 mm Iso 40 mm Länge Schale 148 mm

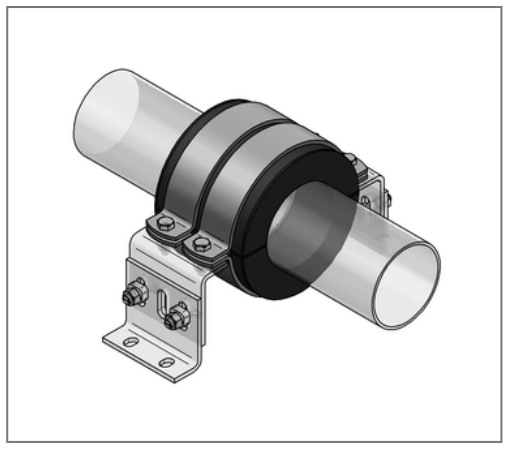

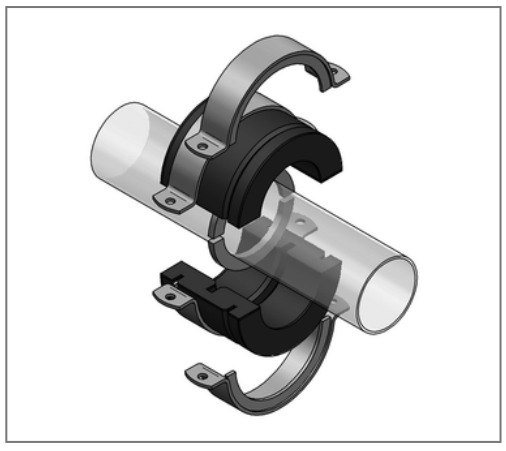

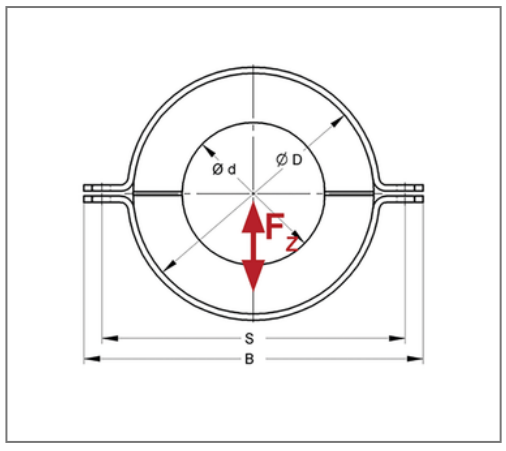


## Kaufmännische Details

| | |
|---|---|
| Artikelnummer | 698400089 |
| EAN/GTIN | 4250928441140 |
| VPE | 1 St |
| Mengeneinheit | St |
| Gewicht | 4,02 kg/St |
| Rabattgruppe | 03-698 |
| Preiseinheit | 1 |

## QR Code

## Ausführung und Montage

| | |
|---|---|
| Einsatzgebiet | Kältefestpunkt zur Fixierung von Kälteleitungen aus Stahl. |
| Ausführung | Mit stirnseitig aufkaschiertem Kautschuk, hohem Wasserdampfdiffusionswiderstand und niedriger Wärmeleitfähigkeit, erfüllt die Anforderung der AGI |
| Lieferumfang | 2x PU-Halbschale mit Nuten für die Innen- und Außenringe, 2x Innenhalbring zum Aufschweißen auf das Stahlrohr, 2x Außenhalbring zur Befestigung auf die Unterkonstruktion |

## Technische Daten

| | |
|---|---|
| Material | PU |
| min. Temperaturbeständigkeit | -50 °C |
| max. Temperaturbeständigkeit | 105 °C |
| Dichte | 200 kg/m³ |

## Produktdetails

| | |
|---|---|
| Dämmstärke | 40 mm |
| Rohraußendurchmesser | 88,9 mm |
| Lochabstand S | 217 mm |
| Wärmeleitfähigkeit | 0,037 W/mK |
| Länge Schale L | 148 mm |
| Breite Außenhalbringe B | 246 mm |
| empf. Unterbau | HV1 |
| zul. Last $F_Y$ | 2,8 kN |
| zul. Last $F_Z$ | 6,3 kN |